Каталог металлических крыльчаток из аллюминиевого сплава

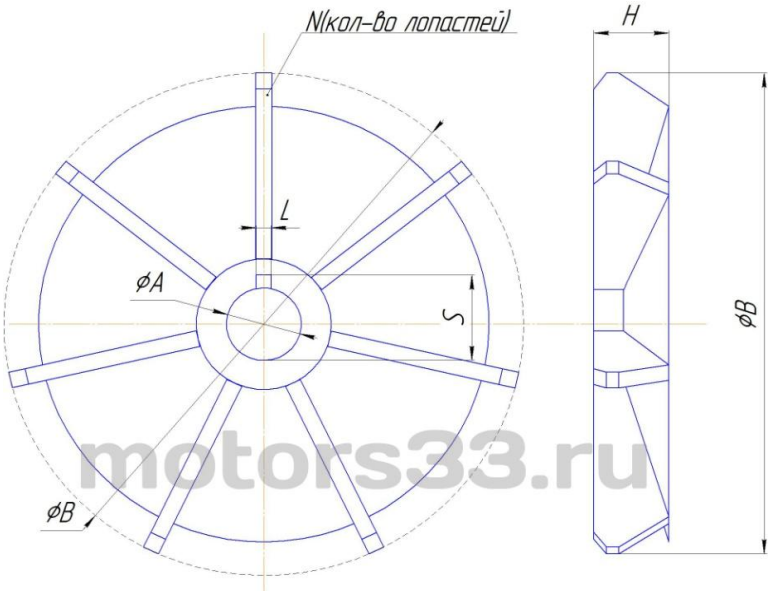

motors33.ru

Предлагаем Вашему вниманию каталог металлический крыльчаток (вентиляторов). Материал изделий: алюминиевый сплав АЛ30.
Крыльчатки в данном каталоге отличаются по следующим параметрам:
-посадочный диаметр крыльчатки на вал
-наружный диаметр крыльчатки
-количество лопастей крыльчатки
-ширина крыльчатки
Все размеры указаны в мм.
Цены действуют от 10.11.2023 г.

Наименование для заказа	A	B	H	N	S	L	Цена
Вентилятор ВОВ132М2	42	205	55	9	44	10	**4 990**
Вентилятор ВОВ 132 S,М4,6,8	42	238	55	9	44	10	**4 990**
Вентилятор ВОВ 160 2-Х пол.	45	256	50	5	48,8	12	**5 450**
Вентилятор ВОВ160 4-х пол.	45	288	70	9	48,8	12	**5 450**
Вентилятор ВОВ180S,М2, У2,УХЛ2	55	280	68	5	58,8	14	**6 750**
Вентилятор ВОВ180S;М4,6,8 У2	55	320	80	9	58,8	14	**6 750**
Вентилятор ВОВ200М2,L2, У2,УХЛ2	60	288	66	5	64,3	16	**10 400**
Вентилятор ВОВ200L,М4,6,8	60	328	85	9	64,3	16	**10 400**
Вентилятор ВОВ225М2;М4/2 У3	65	290	70	5	69,4	18	**11 300**
Вентилятор ВОВ225М4,6,8	65	375	90	9	69,4	18	**11 300**
Вентилятор ВОВ250S,М2 У3,У2,УП	70	320	76	5	74,4	18	**12 900**
Вентилятор ВОВ250S,М4,6,8	75	415	96	9	79,4	18	**12 900**
Вентилятор ВОВ280, 315 2Р=2 У3	75	360	82	5	79,4	18	**13 300**
Вентилятор ВОВ280S,М4,6,8,10	75	440	98	9	79,4	18	**13 300**
Вентилятор ВОВ315S,М4-12,У3	75	490	112	9	79,4	18	**17 500**

****Все цены указаны за 1 штуку с учетом НДС (20%)***

Описание крыльчаток с фотографиями: http://motors33.ru/metallicheskie-krylchatki-iz-alyuminievogo-splava.html

Обозначение размеров: ***A*** - посадочный диаметр на вал двигателя, ***B*** - наружный диаметр крыльчатки (с учетом лопастей), ***H*** - общая ширина крыльчатки (с учетом лопастей), ***N*** - количество лопастей, ***S*** - высота от нижней части посадочного диаметра до верхней части шпоночного паза, ***L*** - ширина шпоночного паза

Минимальный заказ составляет всего 1 шт.

По вопросам приобретения обращаться к специалистам отдела продаж:
тел.: 8(4922)53-95-25, 53-96-26, 53-95-40,
E-mail: info@motors33.ru сайт: www.motors33.ru
Вся информация, предоставленная на данной странице не является публичной офертой (ст. 437 ГК РФ).